LEGENDE

Magerbeton	bestehend
Beton C30/37	Abbruch
Beton C20/25	best. Terrain
Überzugsbeton	

Stadt Laufen

Überlaufbauwerk
Stadt- und Güschbach

Bauprojekt

Schnitte Überlaufbauwerk

OBERSICHTSPLAN

CAD-SYSTEM: CADWORK	DISTRICTER BAUBERECHTIGT: Stadt Laufen, Abteilung Bau und Planung Vorstadtplatz 2, 4242 Laufen
PLANFORMAT: 37x84 / MASSSTAB: 1: 20	
PLANNUMMER PROJEKTVERFASSER: L-3748 / 04	PLANNUMMER

PROJEKTVERFASSER

HOLINGER AG INGENIEURUNTERNEHMEN
Gartenstrasse 4 CH-4410 Liestal
Telefon 061 926 23 21, Telefax 061 926 23 24
liestal@holinger.com www.holinger.com
HOLINGER

INDEX	DATUM	GEZ.	KONTR.
----	16.07.2021	TRM	MOS
A			
B			
C			
D			
E			

Schnitt A-A

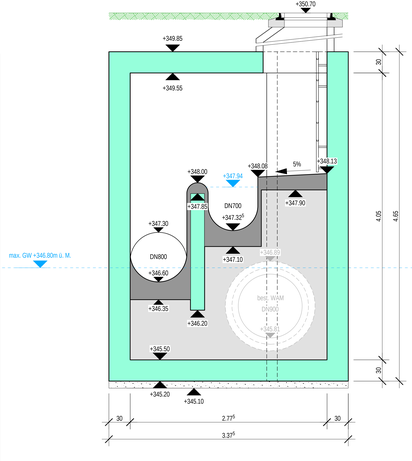

Schnitt B-B

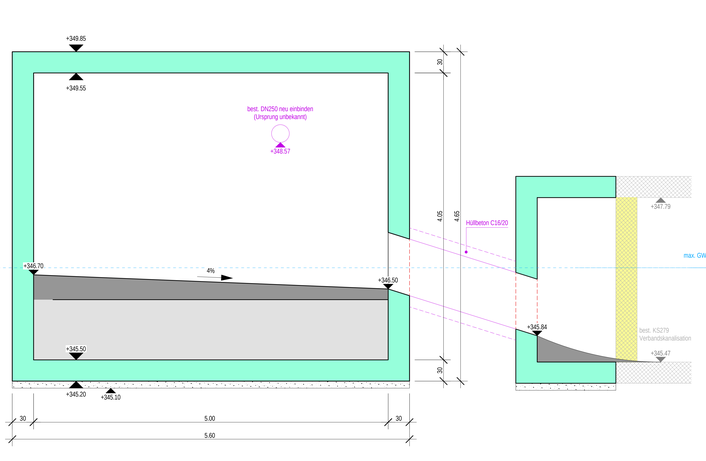
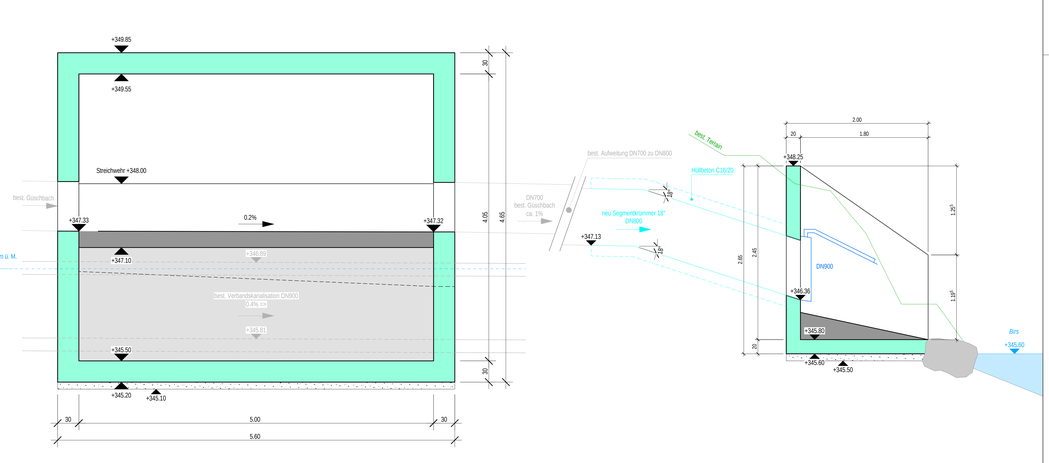
Schnitt C-C